15103/S

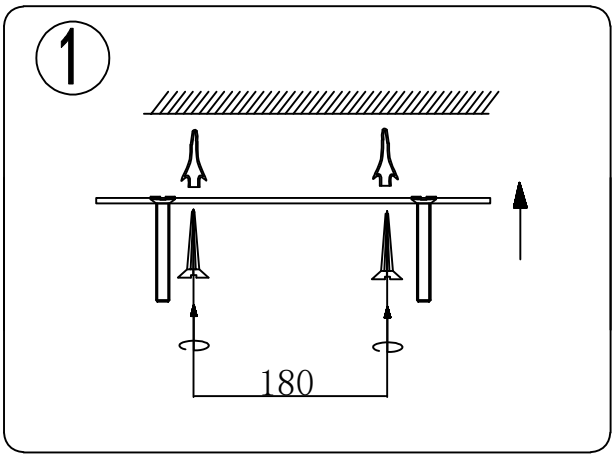
1
180

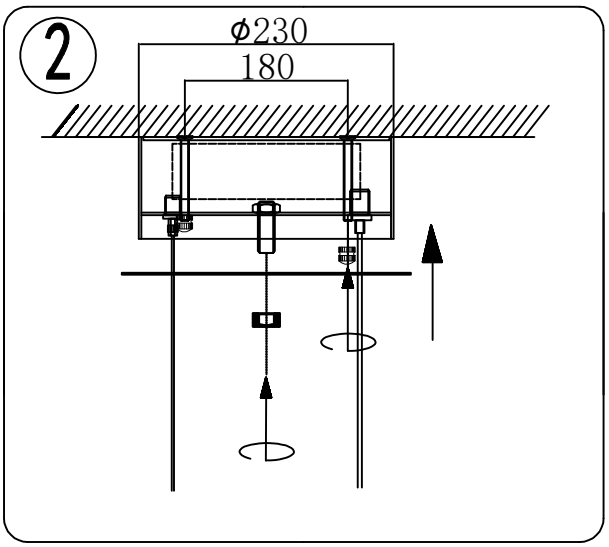
2
ϕ230
180

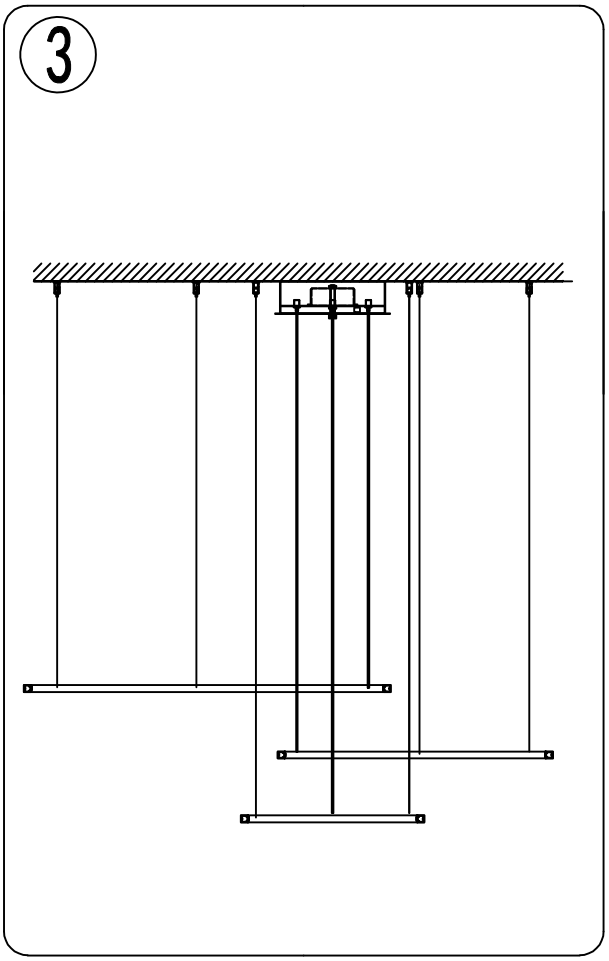
3

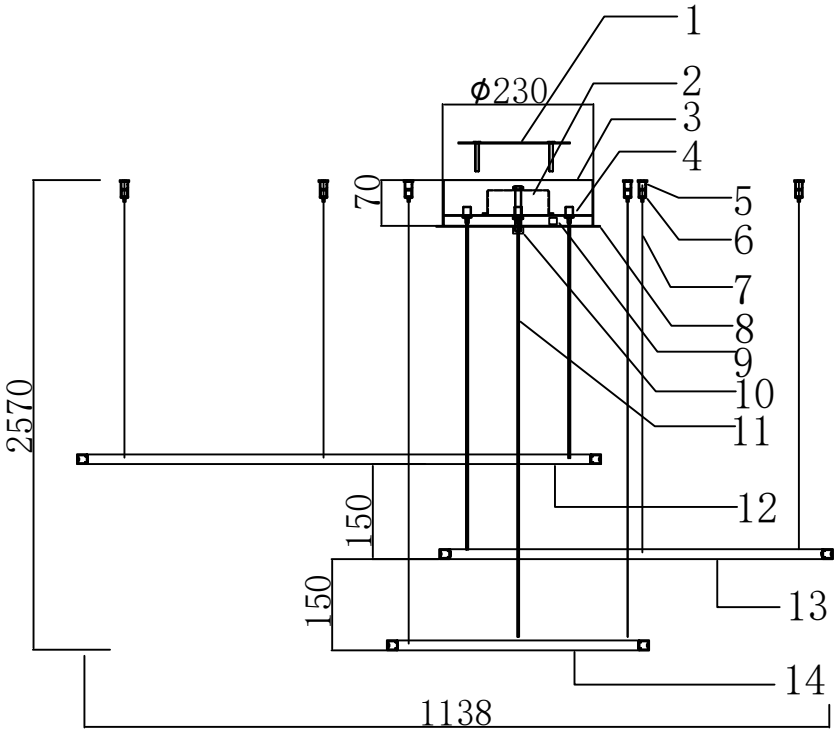
ϕ230
1
2
3
4
5
6
7
8
9
10
11
12
13
14
70
2570
150
150
1138

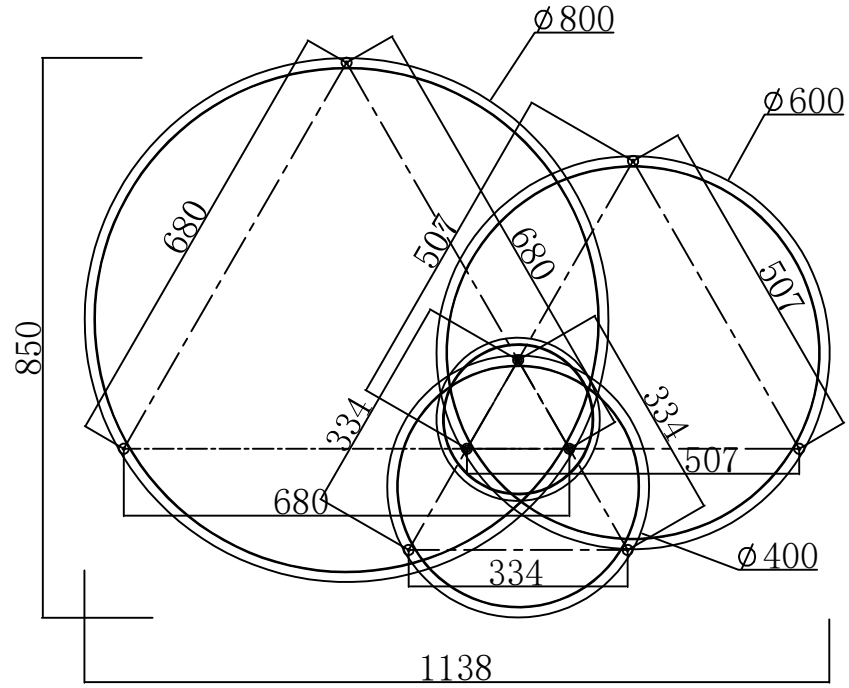
ϕ800
ϕ600
680
507
680
507
850
334
334
507
680
334
ϕ400
1138